EN *Attention: for repairs or replacement of parts for maintenance, the"CE"mark is guaranteed only if original spare parts provided by the manufacturer are used.*
Silca guarantees supplies of the listed spare parts for 7 years from the date the product is discontinued.

IT **Attenzione: in caso di riparazioni o sostituzione di pezzi per manutenzione, la marcatura "CE" è garantita solo se vengono utilizzate parti di ricambio originali fornite dal costruttore.**
Silca garantisce la fornitura dei ricambi presenti nella lista ricambi per 7 anni dalla data di discontinuazione del prodotto.

DE *Achtung: bei Reparaturen oder Auswechseln von Teilen zur Instandhaltung wird die CE-Markierung nur bei Verwendung von vom Hersteller gelieferten Originalersatzteilen gewährleistet.*
Silca garantiert für sieben jahre nach auslauf des Produkts die lieferung der in der ersatzteilliste enthaltenen ersatzteile.

FR **Attention: si vous effectuez des réparations ou que vous remplacez des pièces pendant un entretien, le marquage "CE" n'est garanti que si vous utilisez des pièces de rechange originales fournies par le fabricant. Silca garantit la fourniture de pièces de rechange se trouvant dans la liste pendant 7 ans après le mise hors production du produit.**

ES *Atención: en caso de reparaciones o sustituciones de las piezas por mantenimiento, se garantiza la marca"CE" sólo si se utilizan partes de repuesto originales suministradas por el constructor.*
Silca garantiza el suministro de los repuestos que están en la lista repuestos durante 7 años a partir de la fecha de interrupción producción del producto.

PT **Atenção: em caso de reparações ou substituição de peças para manutenção, a marcação "CE" é garantida exclusivamente se forem utilizadas peças de origem fornecidas pelo fabricante.**
A Silca garante o fornecimento das peças de reposição indicadas na lista própria para um período de 7 anos a partir da data em que deixar de fabricar o produto.

NL *Opgelet: Bij herstellingen of vervanging van onderdelen ten gevolge van onderhoud, blijft de "CE-marke- ring" enkel geldig bij gebruik van originele vervangstukken, geleverd door de fabrikant.*
Silca garandeert de levering van de vervangstukken vermeld op de lijst met vervangstukken gedurende 7 jaar na de datum van productonderbreking.

SILCA S.p.A.
Via Podgora, 20 (Z.I.)
31029 VITTORIO VENETO (TV)
Tel. +39 0438 9136 Fax +39 0438 913800
E-mail: silca@silca.it
www.silca.biz

In the United Kingdom
SILCA Ltd.
6 Lloyds Court, Manor Royal
CRAWLEY RH10 9QU
Tel. +44 1293 531134
Fax +44 1293 531108
E-mail: sales@silcaltd.co.uk
www.silcaltd.co.uk

In Germany
SILCA GmbH
Siemensstrasse, 33
42551 VELBERT
Tel. +49 2051 2710
Fax +49 2051 271172
E-mail: info@silca.de
www.silca.de

In France
SILCA S.A.S.
12 Rue de Rouen
Z.I. Limay - Porcheville
78440 PORCHEVILLE
Tel. +33 1 30983500
Fax +33 1 30983501
E-mail: info@silca.fr
www.silca.fr

In Spain
SILCA KEY SYSTEMS S.A.
C/Santander 73A
08020 BARCELONA
Tel. +34 93 4981400
Fax +34 93 2788004
E-mail: silca@silca.es
www.silca.es

In the Netherlands
H. CILLEKENS & ZN. BV
Metaalweg, 4
6045 JB ROERMOND
Tel. +31 475 325147
Fax +31 475 323640
E-mail: info@hcillekens.nl
www.hcillekens.nl

In India
MINDA SILCA Engineering Ltd.
Plot no.37, Toy City,
GREATER NOIDA (U.P.) - 201308
Tel: +91 9871397630/31
Fax: +91 120 2351301
E-mail: info@mindasilca.in
www.mindasilca.in

Members of the Kaba Group

Fastbit

230V - 50/60Hz

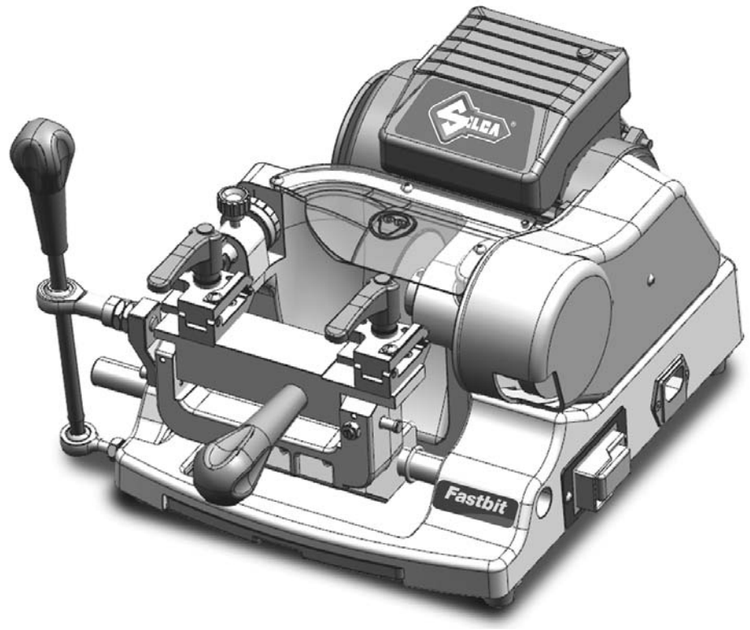

Exploded drawing and spare parts list
Disegno esploso e lista dei ricambi
Explosionszeichnung und Ersatzteilliste
Dessin éclaté et liste de rechanges
Despiece y lista de repuestos
Desenho explodido e lista das peças de reposição
Detailtekening en lijst met vervangstukken

D444083XA *vers.* ***1***

EN **IMPORTANT NOTE!**

The exploded drawing illustrates all the components of the key-cutting machine. Only those marked with a numerical code are spare parts. All the other components shown in the drawing without numbers are simply illustrative.

IT **NOTA IMPORTANTE!**

Il disegno esploso illustra tutte le componenti costituenti la duplicatrice, solamente quelle contrasse-gnate da un codice numerico sono da considerarsi ricambi. Tutte le altre componenti non numerate presenti nel disegno hanno valore puramente illustrativo.

DE **WICHTIGER HINWEIS!**

Auf der Explosionszeichnung sin dalle Komponenten der Schlüssel-kopiermaschine angegeben; nurdie mit einem Nummern code versehenen sind Ersatzteile. Alle anderen, nicht numerierten Komponenten in der Explosions zeichnung dienen nur zur Erklärung.

FR **REMARQUE IMPORTANTE!**

Le dessin éclaté montre toutes lespièces composant la duplicatrice,seules les pièces ayant un code enchiffres sont des pièces de rechange. Toutes les pièces du dessinsans chiffres ont une fonction purement illustrative.

ES **¡NOTA IMPORTANTE!**

El despiece ilustra todos los componentes que constituyen la duplicadora.
Deben considerarserepuestos sólo los que están marcados por un código numérico. Todos los otros componentes nonumerados que se encuentran enel diseño tienen un valor puramente ilustrativo.

PT **IMPORTANTE!**

O desenho explodido ilustra todosos componentes que constituem amáquina duplicadora, mas apenasos marcados por um código numérico devem ser consideradospeças de reposição. Todos os de mais componentes não numerados presentes no desenho têm um va-lor simplesmente ilustrativo.

NL **BELANGRIJKE OPMERKING!**

De detailtekening illustreert alle onderdelen van de dupliceermachine,maar enkel die met een numeriekecode moeten als vervangstukkenbeschouwd worden. Alle andereniet genummerde onderdelen opde tekening zijn zuiver illustratief.

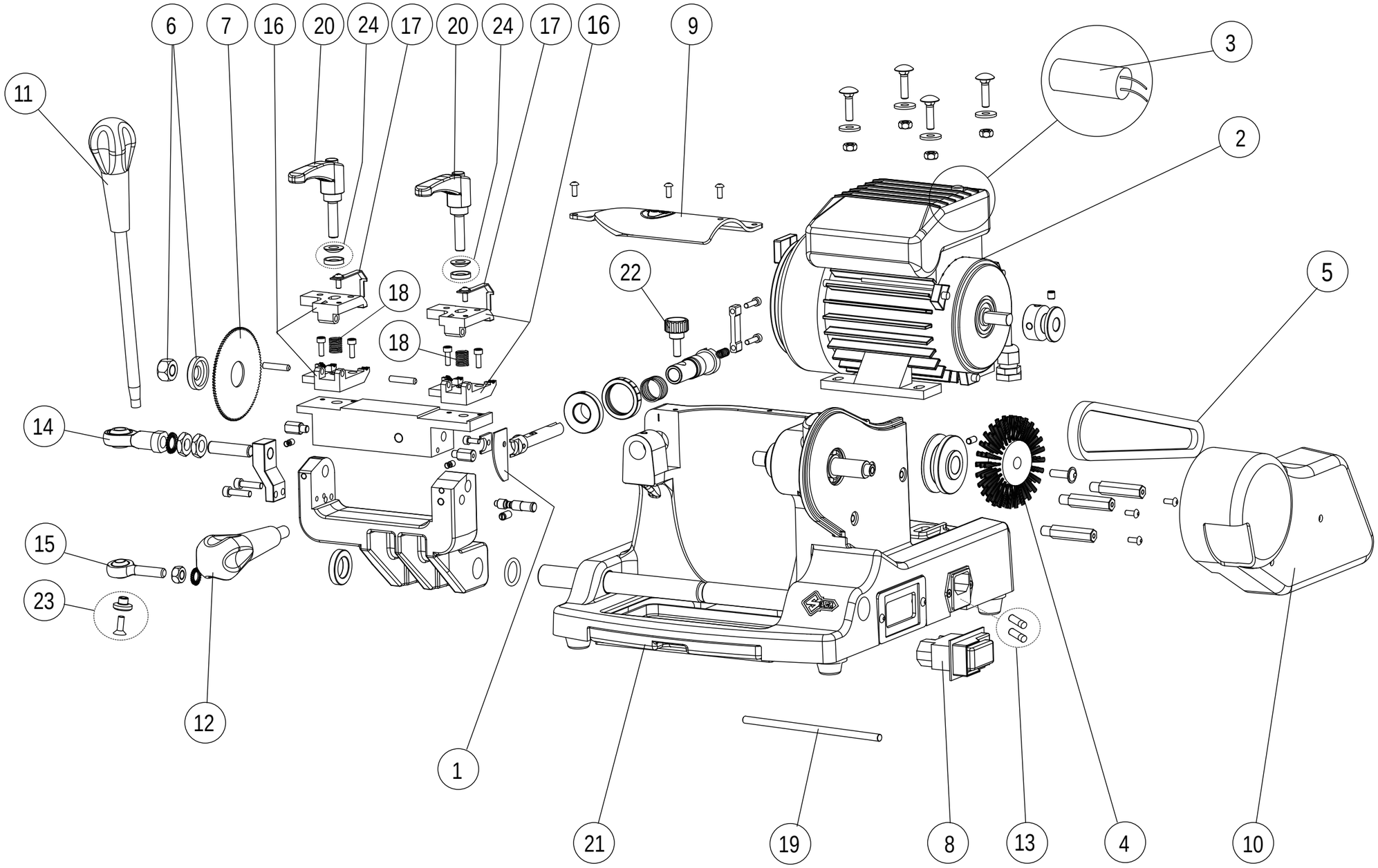

Fastbit 230-50/60

FASTBIT 230V-50/60Hz

Ref.	Code	GB	I	D	F	E
1	**D943560ZR**	TRACER POINT 1,5 MM	TASTATORE 1,5 MM	TASTER 1,5 MM	PALPEUR 1,5 MM	PALPADOR 1,5 MM
2	**D941912ZR**	MOTOR 230V 50/60 HZ	MOTORE 230 50/60 HZ	MOTOR 230V 50/60 HZ	MOTEUR 230V 50/60 HZ	MOTOR 230V 50/60 HZ
3	**D942285ZR**	CONDENSER 8 mF 220V	CONDENSATORE 8 MF 220 V	KONDENSATOR 8 mF 220V	CONDENSATEUR 8 mF 220V	CONDENSADOR 8 mF 220V
4	**D734958ZB**	BRUSH	SPAZZOLA	BÜRSTE	BROSSE	CEPILLO
5	**D944420ZR**	BELT	CINGHIA	RIEMEN	COURROIE	CORREA
6	**D942283ZR**	CUTTER NUT-WASHER SET	SET DADO RONDELLA FRESA	SATZ FRÄSERMUTTER-SCHEIBE	ENS.ECROU-RONDELLE POUR FRAISE	TUERCA-ARANDELA PARA FRESA
7	**D701744ZB**	CUTTER "SG2" 80x1,5x22	FRESA "SG2" 80x1,5x22	FRÄSER "SG2" 80x1,5x22	FRAISE "SG2" 80x1,5x22	FRESA "SG2" 80x1,5x22
8	**D935740ZR**	ELECTROMAGNETIC SWITCH 230V	INTERRUTTORE ELETTROMAGNETICO 230V	ELEKTROMAGNETISCH. SCHALTER 230V	INTERRUPTEUR ÉLECTROMAGNÉT.230V	INTERRUPTOR ELECTROMAGNÉTICO 230V
9	**D941947ZR**	CUTTER PROTECTION	PROTEZIONE FRESA	FRÄSERABDECKUNG	PROTECTION FRAISE	PROTECCIÓN FRESA
10	**D941945ZR**	PULLEY BELT COVER	COPERTURA CINGHIA	RIEMENSCHEIBENABDECKUNG	CAPOT PULIE COURROIE	CUBIERTA POLEA CORREA
11	**D942280ZR**	CARRIAGE MOVEMENT LEVER	LEVA TRASLAZIONE	HEBEL FÜR SCHLITTENVERSCHIEBUNG	LEVIER TRANSLATION CHARIOT	PALANCA TRASLACION CARRO
12	**D941930ZR**	CARRIAGE HANDLE	IMPUGNATURA CARRELLO	SCHLITTENGRIFF	POIGNEE CHARIOT	EMPUNADURA CARRO
13	**D935554ZR**	FUSES 4 AMP RAPID	FUSIBILI 4 AMP RAPIDO	SICHERUNGEN 4 AMP FLINK	FUSIBLES 4 AMP RAPIDES	FUSIBLES 4 AMP RAPIDOS
14	**D941933ZR**	BALL JOINT D.10	SNODO SFERICO D.10	KUGELGELENK D.10	JOINT A ROTULE D.10	ROTULA ESFERICA D.10
15	**D941921ZR**	BALL JOINT D.8	SNODO SFERICO D.8	KUGELGELENK D.8	JOINT A ROTULE D.8	ROTULA ESFERICA D.8
16	**D944263ZR**	CLAMP	MORSETTO	SPANNBACKE	ETAU	MORDAZA
17	**D944076ZR**	KEY STOP	MOLLA FERMO X CHIAVE	SCHLÜSSELSPERRUNG	RESSORT BUTÉE CLÉ	MUELLE-TOPE PARA LLAVE
18	**D944270ZR**	SPRING	MOLLA	FEDER	RESSORT	MUELLE
19	**D944108ZR**	PIN	SPINA CILINDRICA	STIFT	GOUPILLE	CLAVIJA
20	**D944075ZR**	CLAMP HANDLE	MANIGLIA MORSETTO	SPANNBACKENGRIFF	POIGNEE ETAU	MANECILLA MORDAZA
21	**D941963ZR**	CHIPPINGS TRAY	CASSETTO TRUCIOLI	SPÄNESAMMELSCHALE	TIROIR POUR COPEAUX	CAJÓN PARA VIRUTAS
22	**D943973ZR**	TRACER POINT LOCKING KNOB	VOLANTINO BLOCCAGGIO TASTATORE	TASTER BEFESTIGUNGKNOPF	BOUTON BLOCAGE PALPEUR	POMO BLOQUEO PALPADOR
23	**D941942ZR**	WASHER FOR CARRIAGE LEVER	RONDELLA LEVA TRASLAZIONE	SCHEIBE FÜR HEBEL	RONDELLE POUR LEVIER CHARIOT	ARANDELA PARA PALANCA
24	**D944479ZR**	WASHER SET	SET ROSETTA	SCHEIBENZATZ	ENSEMBLE RONDELLE	SET ARANDELA